U-11松延招待サッカー大会

1.主　旨　　青少年の健全な心身の育成と少年サッカーの発展・技術の向上を図ると共に各地域との交流を深めることを目的とする。

2.主　催　　松延サッカークラブ

3.期　日　　2023年 9月 16日 （土）　　予備日なし

4.会　場　　平塚市　大神スポーツ広場（J1）

5.参加資格　　4年生（U-11）主体のチーム構成であること

6.参加費　　７,０００円

7.参加チーム　　大清水なでしこSC（藤沢）　FCオリオン（海老名）　ジェイズ（茅ヶ崎）
FC松林ジョーズ（茅ヶ崎）　FC富士見が丘（二宮）　松延SC（平塚）

8.競技規則　　日本サッカー協会「競技規則 2022/2023」に準ずる。
但し、
- 競技時間は別に定める。
- 本大会は**「8人制」**とし選手登録は無し。
- 選手交替の人数は制限無く再入場可とし、退場選手(当該試合のみ)の再入場認めない。
- 取り替え式のスタッドシューズは禁止とする。
- レガース(すね当て)を着用すること。
- 試合球は4号縫いボールとし、各チーム持ちよりとします。
- 同一のユニフォームを着用すること。（対戦相手と同色時ビブス可）

9.競技方法　　参加チームを2ブロックに分け、予選リーグ後、順位決定戦を行う。
⑴予選リーグ
- 試合時間 ；　30分（15-5-15）
- 勝点方式 ；　勝ち=3点、引分け=1点、負け=0点
- 順位決定 ；　勝点、得失点差、総得点、直接対決、当該チームでPK(3人)で順位決定

⑵順位決定戦
- 試合時間 ；　30分（15-5-15）
- 勝敗決定 ；　同点時は3人によるPK戦にて勝敗を決する。
なお同点の場合は4人目以降サドンデスとする。

10.審　判　　各チーム有資格審判員を2名帯同し、審判服を着用のこと。
- 都合により審判員を帯同できない場合は、事前に本部へ連絡願います。
- 本部で審判カードを用意していますので、立ち寄り受取って下さい。

11.表　彰　　試合終了後閉会式・表彰式を行います。
各順位に基づき、次の通り表彰し記念品を贈る。
◆順位表彰
- 優　勝～第２位　；　賞状、トロフィー
- 第３位～第６位　；　盾

◆各チームの選手1名に「優秀選手賞」としてメダルを贈る。（チーム推薦）
◆各チームには「参加賞」を贈る。

12.その他　　⑴小雨決行とします。（中止の時は、6:30までに各代表者に連絡します）
⑵事故の無い様十分注意し、万一発生の場合は当該チームにて対処願います。
⑶会場については、添付「大神マップ・会場案内図」を参照願います。
⑷ゴミ類は、各チームで持ち帰る様にして下さい。
⑸感染症対策については、別紙をご参照下さい。

■U-11 予選リーグ　結果

勝ち；3点　　分け；1点　　負け；0点

Aブロック	大清水	ジェイズ	松延	勝ち	分け	負け	勝点	得点	失点	得失	順位
大清水		① -	③ -								
ジェイズ	-		⑤ -								
松延	-	-									

Bブロック	オリオン	松林	富士見が丘	勝ち	分け	負け	勝点	得点	失点	得失	順位
オリオン		② -	④ -								
松林	-		⑥ -								
富士見が丘	-	-									

■U-11 順位決定戦　結果

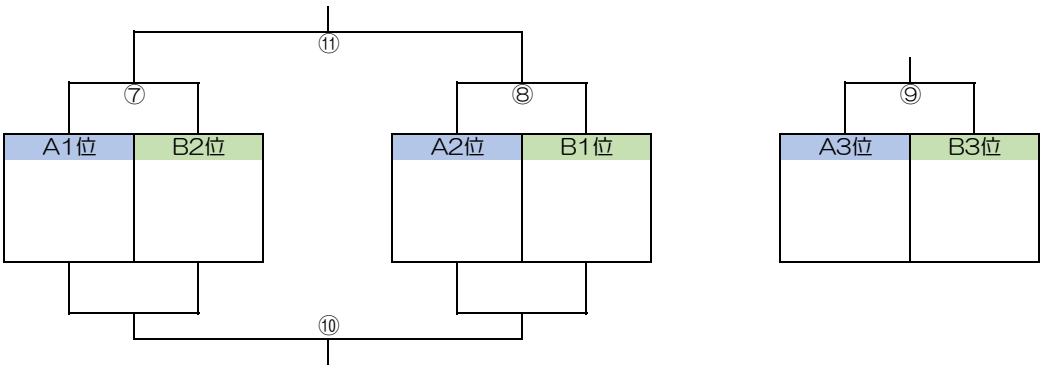

優　勝：
第四位：

準優勝：
第五位：

第三位：
第六位：

■スケジュール

予選リーグ：30分（15-5-15）、順位決定戦：30分（15-5-15）

試合開始時間		会場	対	戦		主審	副	審
①	9:00	J1	大清水	vs	ジェイズ	松延	オリオン	松林
②	9:40	J1	オリオン	vs	松林	大清水	ジェイズ	ジェイズ
③	10:20	J1	大清水	vs	松延	富士見が丘	松林	松林
④	11:00	J1	富士見が丘	vs	オリオン	松延	大清水	大清水
⑤	11:40	J1	ジェイズ	vs	松延	富士見が丘	オリオン	オリオン
⑥	12:20	J1	松林	vs	富士見が丘	ジェイズ	松延	松延
⑦	13:20	J1	A1位	vs	B2位	A3位	B3位	B3位
⑧	14:00	J1	A2位	vs	B1位	A1位	B2位	B2位
⑨	14:40	J1	A3位	vs	B3位	A2位	B1位	B1位
⑩	15:20	J1	⑦負	vs	⑧負	B3位	A3位	A3位
⑩	16:00	J1	⑦勝	vs	⑧勝	⑦負	⑧負	⑧負
順次表彰								

本部にて審判カードを用意しています