予選リーグ試合スケジュール

１／１３(土)

＜Ａコート＞　　会場：市営総合グランド

試合	ﾌﾞﾛｯｸ	キックオフ	対戦カード			審判	
1	A	9：00～	南足柄ーＪ	―	星月ＳＣ	大野原ＦＣ	美晴ＳＣ
2	A	9：30～	大野原ＦＣ	―	美晴ＳＣ	①の勝	①の負
3	B	10：00～	松延SC	―	FCレガーレ	②の勝	②の負
4	B	10：30～	ＳＳＣ	―	ＦＣ本郷	③の勝	③の負
5	A	11：00～	南足柄ーＪ	―	大野原ＦＣ	④の勝	④の負
6	A	11：30～	星月ＳＣ	―	美晴ＳＣ	⑤の勝	⑤の負
7	B	12：00～	松延SC	―	ＳＳＣ	⑥の勝	⑥の負
8	B	12：30～	FCレガーレ	―	ＦＣ本郷	⑦の勝	⑦の負
9	A	13：00～	南足柄ーＪ	―	美晴ＳＣ	⑧の勝	⑧の負
10	A	13：30～	大野原ＦＣ	―	星月ＳＣ	⑨の勝	⑨の負
11	B	14：00～	松延SC	―	ＦＣ本郷	⑩の勝	⑩の負
12	B	14：30～	FCレガーレ	―	ＳＳＣ	⑪の勝	⑪の負

＜Ｂコート＞　　会場：市営総合グランド

試合	ﾌﾞﾛｯｸ	キックオフ	対戦カード			審判	
1	C	9：00～	山北SC	―	秦野本町ＳＣ	I,Oキッカーズ	横浜深園ＳＣ
2	C	9：30～	I,Oキッカーズ	―	横浜深園ＳＣ	①の勝	①の負
3	D	10：00～	南足柄ーＦＯ	―	リベルボーラFC	②の勝	②の負
4	D	10：30～	綾南オレンジ	―	かじがやFC	③の勝	③の負
5	C	11：00～	山北SC	―	I,Oキッカーズ	④の勝	④の負
6	C	11：30～	秦野本町ＳＣ	―	横浜深園ＳＣ	⑤の勝	⑤の負
7	D	12：00～	南足柄ーＦＯ	―	綾南オレンジ	⑥の勝	⑥の負
8	D	12：30～	リベルボーラFC	―	かじがやFC	⑦の勝	⑦の負
9	C	13：00～	山北SC	―	横浜深園ＳＣ	⑧の勝	⑧の負
10	C	13：30～	I,Oキッカーズ	―	秦野本町ＳＣ	⑨の勝	⑨の負
11	D	14：00～	南足柄ーＦＯ	―	かじがやFC	⑩の勝	⑩の負
12	D	14：30～	リベルボーラFC	―	綾南オレンジ	⑪の勝	⑪の負

≪上位パートトーナメント≫

１／１４(日)　　場　所：市営総合グランドＡコート

優　勝：

準優勝：

三　位：

敢闘賞：

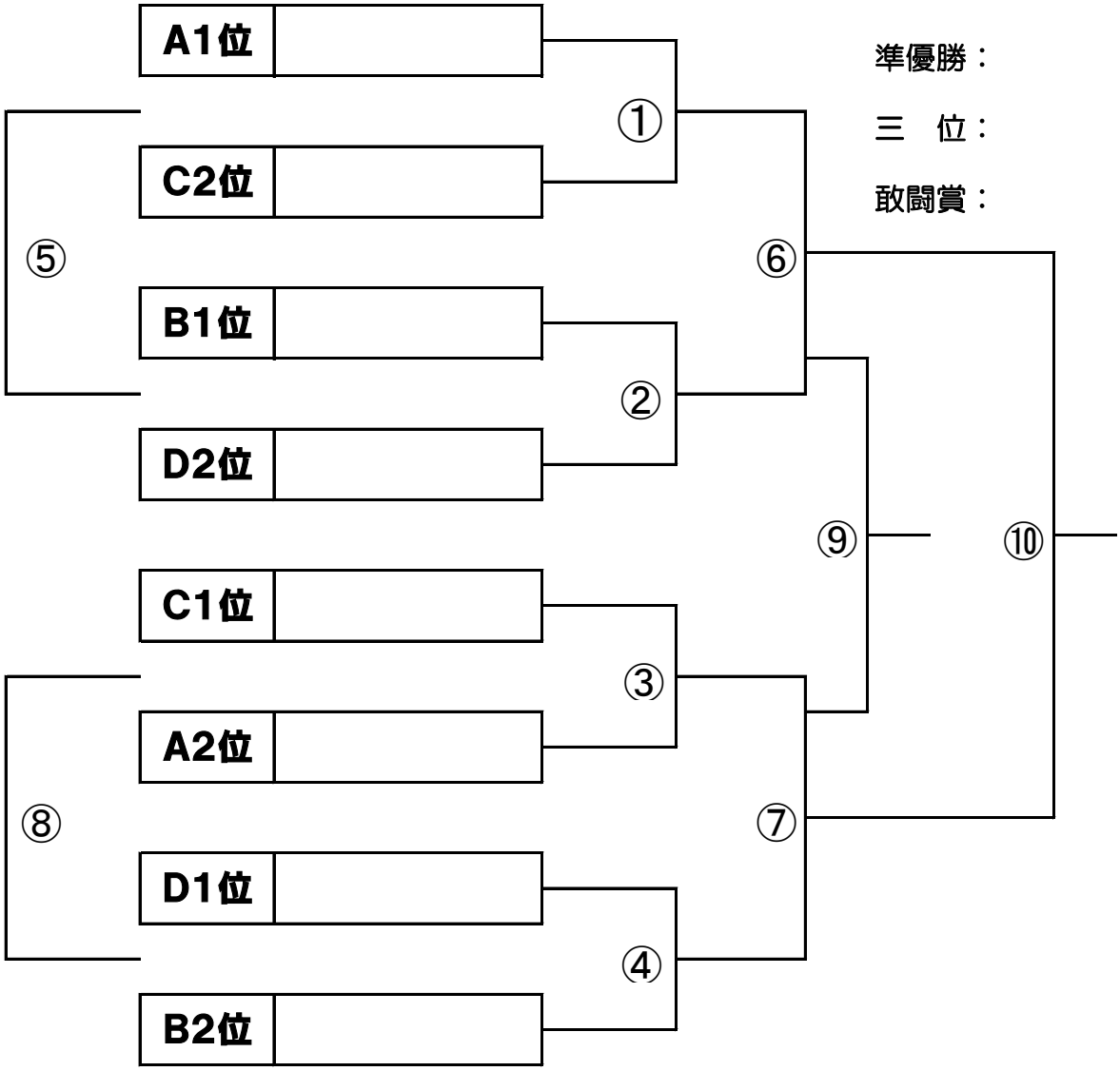

審判割り当て

試合	ブロック	キックオフ	対戦カード						審判	
①	一回戦	９：30～	A１位		VS			C２位	B1位	D2位
②	一回戦	１０：00～	B１位		VS			D２位	①の勝	①の負
③	一回戦	１０：30～	C１位		VS			A２位	②の勝	②の負
④	一回戦	１１：00～	D１位		VS			B２位	③の勝	③の負
⑤	ﾌﾚﾝﾄﾞﾘｰ	１１：30～	①の負		VS			②の負	④の勝	④の負
⑥	準決勝	１２：00～	①の勝		VS			②の勝	⑤の勝	⑤の負
⑦	準決勝	１２：30～	③の勝		VS			④の勝	⑥の勝	⑥の負
⑧	ﾌﾚﾝﾄﾞﾘｰ	１３：00～	③の負		VS			④の負	⑦の勝	⑦の負
⑨	三　決	１３：30～	⑥の負		VS			⑦の負	⑧の勝	⑧の負
⑩	決　勝	１４：00～	⑥の勝		VS			⑦の勝	本　部	⑨の負

※試合時間は全て、１２分－３分－１２分で行います。
※決勝も含め同点の場合は、すべてＰＫ戦（３名）とする。以降サドンデスとする。
※フレンドリー戦で同点の場合は、ＰＫ戦は行わない。

≪下位パートトーナメント≫

１／１４(日)　　場　所：市営総合グランドＢコート

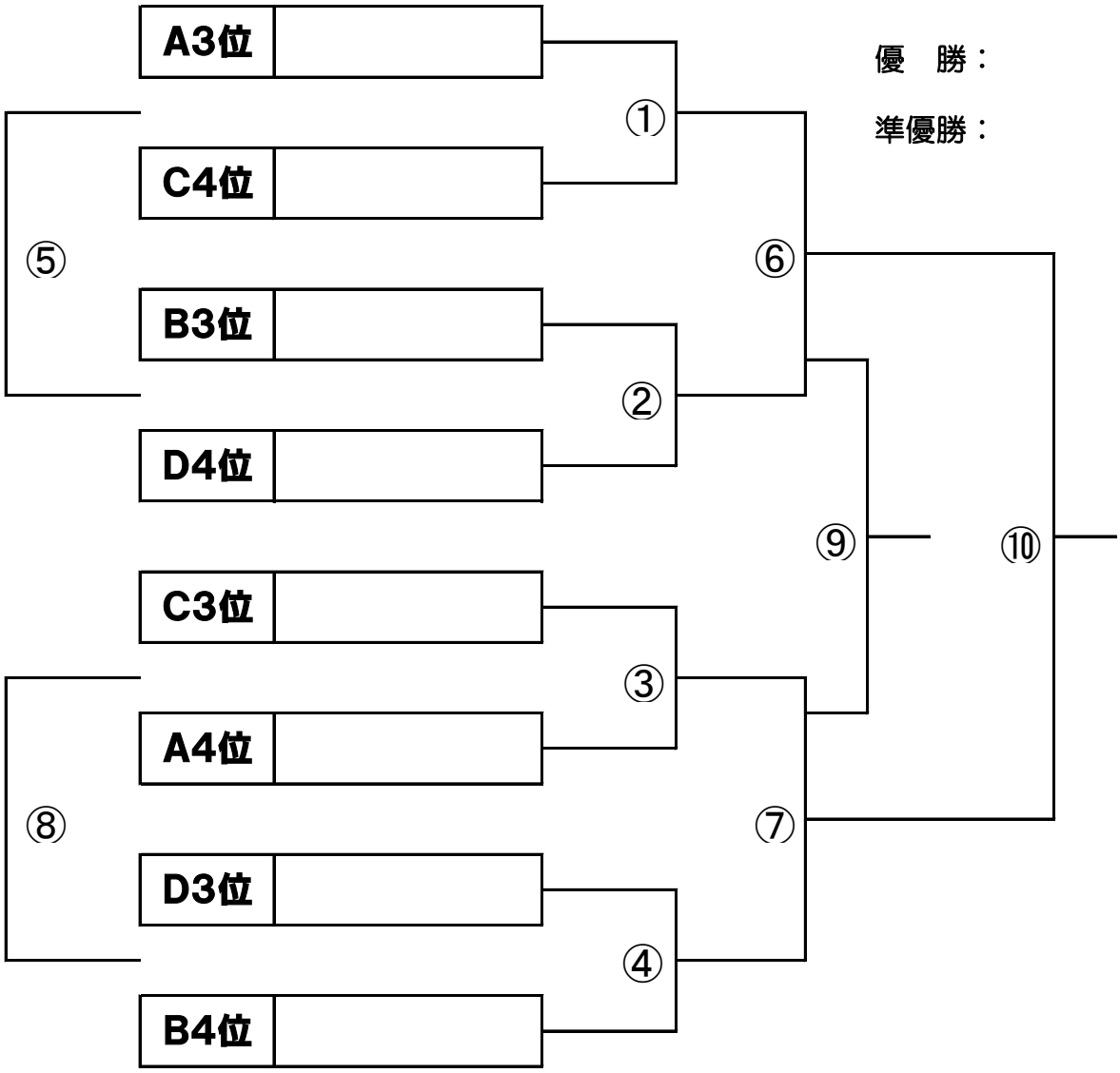

審判割り当て

試合	ブロック	キックオフ	対戦カード							審判	
①	一回戦	９：30～	A3位			VS			C4位	B3位	D4位
②	一回戦	１０：00～	B3位			VS			D4位	①の勝	①の負
③	一回戦	１０：30～	C3位			VS			A4位	②の勝	②の負
④	一回戦	１１：00～	D3位			VS			B4位	③の勝	③の負
⑤	ﾌﾚﾝﾄﾞﾘｰ	１１：30～	①の負			VS			②の負	④の勝	④の負
⑥	準決勝	１２：00～	①の勝			VS			②の勝	⑤の勝	⑤の負
⑦	準決勝	１２：30～	③の勝			VS			④の勝	⑥の勝	⑥の負
⑧	ﾌﾚﾝﾄﾞﾘｰ	１３：00～	③の負			VS			④の負	⑦の勝	⑦の負
⑨	三　決	１３：30～	⑥の負			VS			⑦の負	⑧の勝	⑧の負
⑩	決　勝	１４：00～	⑥の勝			VS			⑦の勝	⑨の勝	⑨の負

※試合時間は全て、１２分－３分－１２分で行います。
※決勝も含め同点の場合は、すべてＰＫ戦（３名）とする。以降サドンデスとする。
※フレンドリー及び三位決定戦で同点の場合は、ＰＫ戦は行わない。

第9回金太郎カップ少年サッカー大会要項
2年生の部(U－8の部)

主　　旨：　少年サッカーの発展と育成を目指し、サッカー技術の向上を図ると共に各地域との交流を目的とする。

主　　催：　南足柄市サッカー協会

主　　管：　南足柄市サッカー協会少年委員会

後　　援：　南足柄市体育協会

期　　日：　令和６年　１月１３日（土）、１月１４日（日）
予備日：未定

会　　場：　南足柄市営総合グランド

チーム構成：　2年生主体チーム（U－８）

チーム人数：　８人制

参 加 費 ：　10､０００円

参加チーム：　１６チーム（招待１４チーム、地元２チーム）

招待チーム：
①ＦＣ本郷　(横浜市)　②横浜深園ＳＣ　(横浜市)　③美晴ＳＣ　(横浜市)
④Ｉ,Ｏキッカーズ(横須賀市　⑤FCレガーレ　(相模原市)　⑥大野原ＦＣ　(大和市)
⑦)星月ＳＣ　(鎌倉市)　⑧かじがやFC　(川崎市)　⑨リベルボーラFC(厚木市)
⑩秦野本町ＳＣ　(秦野市)　⑪綾南オレンジ　(綾瀬市)　⑫ＳＳＣ　(小田原市)
⑬山北SC　(足柄上郡)　⑭松延SC　(平塚市)

地元チーム：
①南足柄ＦＣ－Ｊ　②南足柄ＦＣ－Ｆ・Ｏ

大 会 規 定：　本大会は、日本サッカー協会競技規則により実施するが、次の事項を定める。

（１）・チーム編成；選手は１６名以内とする。（ただし、表彰メダルは１２名分）
・ 交代は自由とする。（８人制のルールを適用する）

（２）試合方法；
①（初日）予選リーグ戦
・４チームの４ブロックで予選リーグを行う。
②（二日目）決勝トーナメント
・上位パート（予選リーグ１，２位チーム）　……Ａコート
・下位パート（予選リーグ３，４位チーム）　……Ｂコート
③決勝(上位パート)トーナメントパート
・決勝も含め同点の場合は、すべてＰＫ戦（３名）とする。
④下位パートトーナメント
・同点の場合は、すべてＰＫ戦（３名）とする。以降サドンデスとする。

（３）勝敗得点；
①予選リーグの勝敗得点は下記により決定する。
・勝点　３点、引分け　１点、　負け　０点
・同点の場合は、得失点差、総得点、当該成績、ＰＫ戦（３名）とする。

（４）試合時間；
①予選リーグ、上位、下位トーナメントともに、１２分－３分－１２分とする。

初日雨天時用

≪市営総合グランドAブロック≫　場所：総合グランドAコート

対戦表及び審判割り当て

試合	ブロック	キックオフ	対戦カード							審判	
①	一回戦	9：30～	Aブロック	南足柄ーJ		VS		星月SC	Aブロック	大野原FC	美晴SC
②	一回戦	10：00～	Aブロック	大野原FC		VS		美晴SC	Aブロック	①の勝	①の負
③	一回戦	10：30～	Bブロック	松延SC		VS		FCレガーレ	Bブロック	②の勝	②の負
④	一回戦	11：00～	Bブロック	SSC		VS		FC本郷	Bブロック	③の勝	③の負
⑤	ﾌﾚﾝﾄﾞﾘｰ	11：30～	①の負			VS			②の負	④の勝	④の負
⑥	準々決勝	12：00～	①の勝			VS			②の勝	⑤の勝	⑤の負
⑦	準々決勝	12：30～	③の勝			VS			④の勝	⑥の勝	⑥の負
⑧	ﾌﾚﾝﾄﾞﾘｰ	13：00～	③の負			VS			④の負	⑦の勝	⑦の負
⑨	準決勝	13：30～	⑥の勝			VS			⑦の勝	⑧の勝	⑧の負
⑩	決勝戦	14：00～	A⑨の勝			VS			B⑨の勝	本　部	本　部

※試合時間は全て、１２分－３分－１２分で行います。

※同点の場合は決勝も含め全て、ＰＫ合戦とする。

≪市営総合グランドBブロック≫　場所：総合グランドBコート

対戦表及び審判割り当て

試合	ブロック	キックオフ	対戦カード							審判	
①	一回戦	9：30～	Cブロック	山北SC		VS		秦野本町SC	Cブロック	南足柄ーFO	横浜深園SC
②	一回戦	10：00～	Cブロック	1.0ギッカーズ		VS		横浜深園SC	Cブロック	①の勝	①の負
③	一回戦	10：30～	Dブロック	南足柄ーFO		VS		綾瀬オレンジ	Dブロック	②の勝	②の負
④	一回戦	11：00～	Dブロック	リベルポーラFC		VS		かじがやFC	Dブロック	③の勝	③の負
⑤	ﾌﾚﾝﾄﾞﾘｰ	11：30～	①の負			VS			②の負	④の勝	④の負
⑥	準々決勝	12：00～	①の勝			VS			②の勝	⑤の勝	⑤の負
⑦	準々決勝	12：30～	③の勝			VS			④の勝	⑥の勝	⑥の負
⑧	ﾌﾚﾝﾄﾞﾘｰ	13：00～	③の負			VS			④の負	⑦の勝	⑦の負
⑨	準決勝	13：30～	⑥の勝			VS			⑦の勝	⑧の勝	⑧の負
⑩	三位決定戦	14：00～	A⑨の負			VS			B⑨の負	本　部	本　部

※試合時間は全て、１２分－３分－１２分で行います。

※同点の場合は決勝も含め全て、ＰＫ合戦とする。