1月13日 予選リーグ結果

Aブロック

会場； 平塚市立旭小学校

	(ｱ) FCレガーレ	(ｲ) 横内・松が丘	(ｳ) 花水FC－M	(ｴ) 平塚旭SC	勝	分勝	分負	負	勝点	得点	失点	得失差	順位
(ｱ) FCレガーレ	＊＊＊＊＊	○ 3 - 0 pk	△ 1 - 1 ○ 3 pk 2	○ 1 - 0 pk	2	1			10	5	1	4	1
(ｲ) 横内・松が丘	● 0 - 3 pk	＊＊＊＊＊	● 1 - 3 pk	△ 3 - 3 ○ 3 pk 1		1		2	2	4	9	-5	3
(ｳ) 花水FC－M	△ 1 - 1 ● 2 pk 3	○ 3 - 1 pk	＊＊＊＊＊	○ 4 - 1 pk	2		1		9	8	3	5	2
(ｴ) 平塚旭SC	● 0 - 1 pk	△ 3 - 3 ● 1 pk 3	● 1 - 4 pk	＊＊＊＊＊			1	2	1	4	8	-4	4

Bブロック

会場； 平塚市立大野小学校

	(ｱ) ＫＳ.ＦＣ	(ｲ) 岡崎SC	(ｳ) ジュニオール	(ｴ) 大野FC	勝	分勝	分負	負	勝点	得点	失点	得失差	順位
(ｱ) ＫＳ.ＦＣ	＊＊＊＊＊	○ 3 - 0 pk	● 0 - 2 pk	○ 6 - 1 pk	2			1	8	9	3	6	2
(ｲ) 岡崎SC	● 0 - 3 pk	＊＊＊＊＊	● 1 - 2 pk	○ 3 - 2 pk	1			2	4	4	7	-3	3
(ｳ) ジュニオール	○ 2 - 0 pk	○ 2 - 1 pk	＊＊＊＊＊	○ 3 - 0 pk	3				12	7	1	6	1
(ｴ) 大野FC	● 1 - 6 pk	● 2 - 3 pk	● 0 - 3 pk	＊＊＊＊＊				3	0	3	12	-9	4

Cブロック

会場； 平塚市立松延小学校

	(ｱ) 成瀬SC	(ｲ) 八幡FC	(ｳ) 金田KS	(ｴ) 松延SC	勝	分勝	分負	負	勝点	得点	失点	得失差	順位
(ｱ) 成瀬SC	＊＊＊＊＊	○ 3 - 0 pk	△ 2 - 2 ○ 2 pk 1	○ 2 - 0 pk	2	1			10	7	2	5	1
(ｲ) 八幡FC	● 0 - 3 pk	＊＊＊＊＊	● 0 - 3 pk	● 0 - 3 pk				3	0	0	9	-9	4
(ｳ) 金田KS	△ 2 - 2 ● 1 pk 2	○ 3 - 0 pk	＊＊＊＊＊	○ 2 - 0 pk	2		1		9	7	2	5	2
(ｴ) 松延SC	● 0 - 2 pk	○ 3 - 0 pk	● 0 - 2 pk	＊＊＊＊＊	1			2	4	3	4	-1	3

Dブロック

会場； 平塚市立真土小学校

	(ｱ) FC50.4	(ｲ) 崇善FC	(ｳ) クリエイトSC	(ｴ) 真土イレブンズ	勝	分勝	分負	負	勝点	得点	失点	得失差	順位
(ｱ) FC50.4	＊＊＊＊＊	○ 6 - 0 pk	△ 1 - 1 ● 4 pk 5	○ 5 - 0 pk	2		1		9	12	1	11	2
(ｲ) 崇善FC	● 0 - 6 pk	＊＊＊＊＊	● 0 - 9 pk	△ 0 - 0 ○ 2 pk 1		1		2	2	0	15	-15	3
(ｳ) クリエイトSC	△ 1 - 1 ○ 5 pk 4	○ 9 - 0 pk	＊＊＊＊＊	○ 4 - 0 pk	2	1			10	14	1	13	1
(ｴ) 真土イレブンズ	● 0 - 5 pk	△ 0 - 0 ● 1 pk 2	● 0 - 4 pk	＊＊＊＊＊			1	2	1	0	9	-9	4

Eブロック

会場； 平塚市立港小学校

	(ｱ) 腰越FC	(ｲ) FC山下	(ｳ) 松原FC	(ｴ) 港 FC	勝	分勝	分負	負	勝点	得点	失点	得失差	順位
(ｱ) 腰越FC	＊＊＊＊＊	○ 3 - 0 pk	● 0 - 1 pk	○ 1 - 0 pk	2			1	8	4	1	3	2
(ｲ) FC山下	● 0 - 3 pk	＊＊＊＊＊	● 1 - 3 pk	△ 1 - 1 ○ 7 pk 6		1		2	2	2	7	-5	3
(ｳ) 松原FC	○ 1 - 0 pk	○ 3 - 1 pk	＊＊＊＊＊	○ 4 - 3 pk	3				12	8	4	4	1
(ｴ) 港 FC	● 0 - 1 pk	△ 1 - 1 ● 6 pk 7	● 3 - 4 pk	＊＊＊＊＊			1	2	1	4	6	-2	4

Fブロック

会場； 平塚市立勝原小学校

	(ｱ) ＹＳＧＥＭ	(ｲ) 花水FC－H	(ｳ) FCアルファ	(ｴ) 勝原SC	勝	分勝	分負	負	勝点	得点	失点	得失差	順位
(ｱ) ＹＳＧＥＭ	＊＊＊＊＊	○ 4 - 1 pk	○ 2 - 0 pk	○ 9 - 0 pk	3				12	15	1	14	1
(ｲ) 花水FC－H	● 1 - 4 pk	＊＊＊＊＊	● 0 - 4 pk	● 0 - 2 pk				3	0	1	10	-9	4
(ｳ) FCアルファ	● 0 - 2 pk	○ 4 - 0 pk	＊＊＊＊＊	● 0 - 1 pk	1			2	4	4	3	1	3
(ｴ) 勝原SC	● 0 - 9 pk	○ 2 - 0 pk	○ 1 - 0 pk	＊＊＊＊＊	2				8	3	9	-6	2

Gブロック

会場； 大神Ｊ１

	(ｱ) FC富士見が丘	(ｲ) 開成SC	(ｳ) 湘南ｼｰﾎｰｽ	(ｴ) 神田FC	勝	分勝	分負	負	勝点	得点	失点	得失差	順位
(ｱ) FC富士見が丘	＊＊＊＊＊	● 0 - 1 pk	● 0 - 1 pk	△ 0 - 0 ● 0 pk 1			1	2	1	0	2	-2	4
(ｲ) 開成SC	○ 1 - 0 pk	＊＊＊＊＊	● 0 - 1 pk	● 0 - 1 pk	1			2	4	1	2	-1	3
(ｳ) 湘南ｼｰﾎｰｽ	○ 1 - 0 pk	○ 1 - 0 pk	＊＊＊＊＊	○ 1 - 0 pk	3				12	3	0	3	1
(ｴ) 神田FC	△ 0 - 0 ○ 1 pk 0	○ 1 - 0 pk	● 0 - 1 pk	＊＊＊＊＊	1	1		1	6	1	1	0	2

Hブロック

会場； 大神Ｊ３

	(ｱ) 寒川旭SC	(ｲ) 大根ﾗﾃﾞｨｯｼｭ	(ｳ) T.C.FC	(ｴ) FC金目	勝	分勝	分負	負	勝点	得点	失点	得失差	順位
(ｱ) 寒川旭SC	＊＊＊＊＊	△ 1 - 1 ● 4 pk 5	● 0 - 1 pk	● 1 - 3 pk			1	2	1	2	5	-3	4
(ｲ) 大根ﾗﾃﾞｨｯｼｭ	△ 1 - 1 ○ 5 pk 4	＊＊＊＊＊	△ 0 - 0 ○ 2 pk 1	○ 2 - 1 pk	1	2			8	3	2	1	2
(ｳ) T.C.FC	○ 1 - 0 pk	△ 0 - 0 ● 1 pk 2	＊＊＊＊＊	○ 1 - 0 pk	2		1		9	2	0	2	1
(ｴ) FC金目	○ 3 - 1 pk	● 1 - 2 pk	● 0 - 1 pk	＊＊＊＊＊	1			2	4	4	4	0	3

1月21日　順位別決勝トーナメント　***　1位グループ　***

◆スケジュール　試合時間；15-5-15

開始時間	対戦			主審	副審(２名)
① 09:30	Ａ１位 FCレガーレ	ｖｓ	Ｂ１位 ジュニオール	Ｃ１位 成瀬SC	Ｄ１位 クリエイトSC
② 10:10	Ｃ１位 成瀬SC	ｖｓ	Ｄ１位 クリエイトSC	Ａ１位 FCレガーレ	Ｂ１位 ジュニオール
③ 10:50	Ｅ１位 松原FC	ｖｓ	Ｆ１位 ＹＳＧＥＭ	Ｇ１位 湘南ｼｰﾎｰｽ	Ｈ１位 T.C.FC
④ 11:30	Ｇ１位 湘南ｼｰﾎｰｽ	ｖｓ	Ｈ１位 T.C.FC	Ｅ１位 松原FC	Ｆ１位 ＹＳＧＥＭ
⑤ 12:10	①負け	ｖｓ	②負け	①勝ち	②勝ち
⑥ 12:50	①勝ち	ｖｓ	②勝ち	①負け	②負け
⑦ 12:30	③勝ち	ｖｓ	④勝ち	③負け	④負け
⑧ 14:10	③負け	ｖｓ	④負け	③勝ち	④勝ち
⑨ 14:50	⑥負け	ｖｓ	⑦負け	⑥勝ち	⑦勝ち
⑩ 15:30	⑥勝ち	ｖｓ	⑦勝ち	本部	⑥負け/⑦負け

＊審判割当に従いご協力お願いします。
＊試合開始前に審判の打合せを実施願います。

◆組合せ

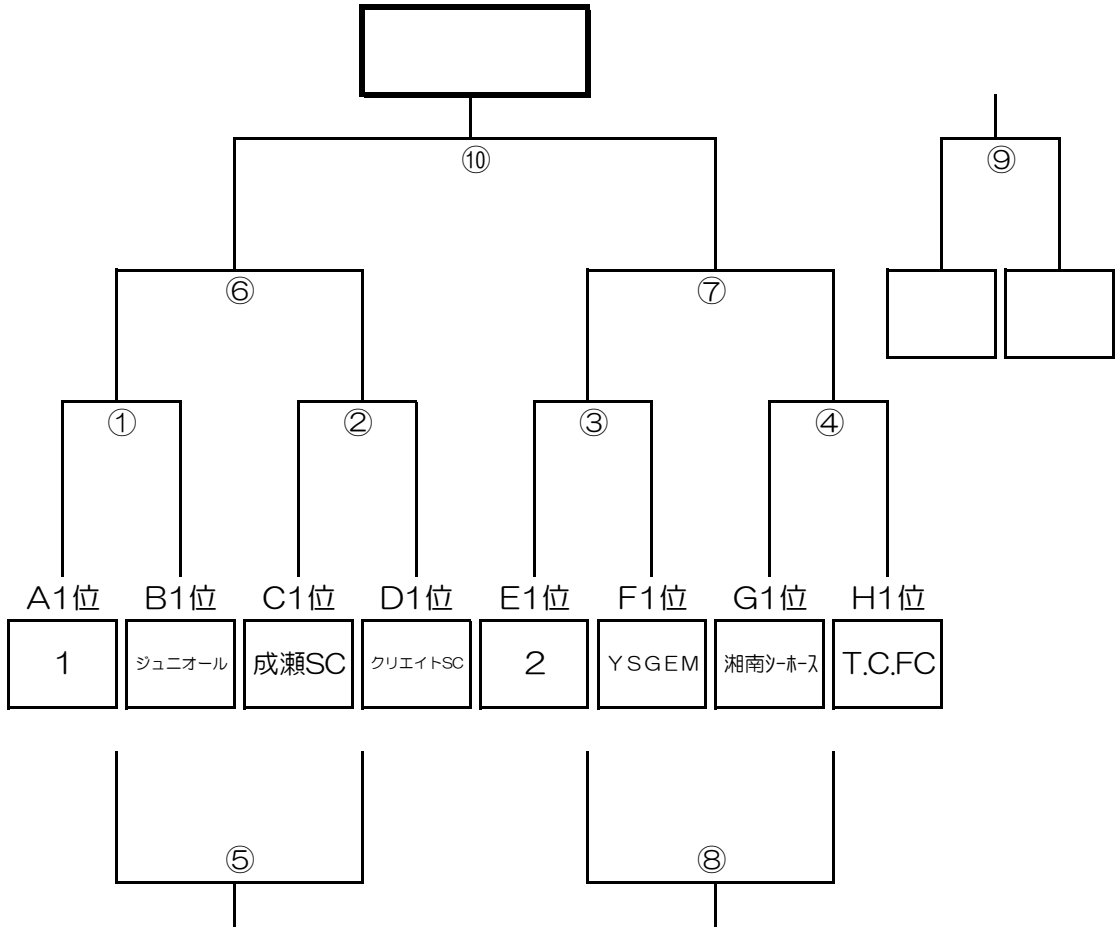

1月21日　順位別決勝トーナメント　***　2位グループ　***

◆スケジュール　試合時間；15-5-15

開始時間	対戦			主審	副審(２名)
① 09:30	Ａ２位 花水FC－M	ｖｓ	B2位 ＫＳ.ＦＣ	C2位 金田KS	D2位 FC50.4
② 10:10	C2位 金田KS	ｖｓ	D2位 FC50.4	Ａ２位 花水FC－M	B2位 ＫＳ.ＦＣ
③ 10:50	E2位 腰越FC	ｖｓ	F2位 勝原SC	G2位 神田FC	H2位 ﾗﾃﾞｨｯｼｭ
④ 11:30	G2位 神田FC	ｖｓ	H2位 ﾗﾃﾞｨｯｼｭ	E2位 腰越FC	F2位 勝原SC
⑤ 12:10	①負け	ｖｓ	②負け	①勝ち	②勝ち
⑥ 12:50	①勝ち	ｖｓ	②勝ち	①負け	②負け
⑦ 12:30	③勝ち	ｖｓ	④勝ち	③負け	④負け
⑧ 14:10	③負け	ｖｓ	④負け	③勝ち	④勝ち
⑨ 14:50	⑥負け	ｖｓ	⑦負け	⑥勝ち	⑦勝ち
⑩ 15:30	⑥勝ち	ｖｓ	⑦勝ち	本部	⑥負け/⑦負け

＊審判割当に従いご協力お願いします。
＊試合開始前に審判の打合せを実施願います。

◆組合せ

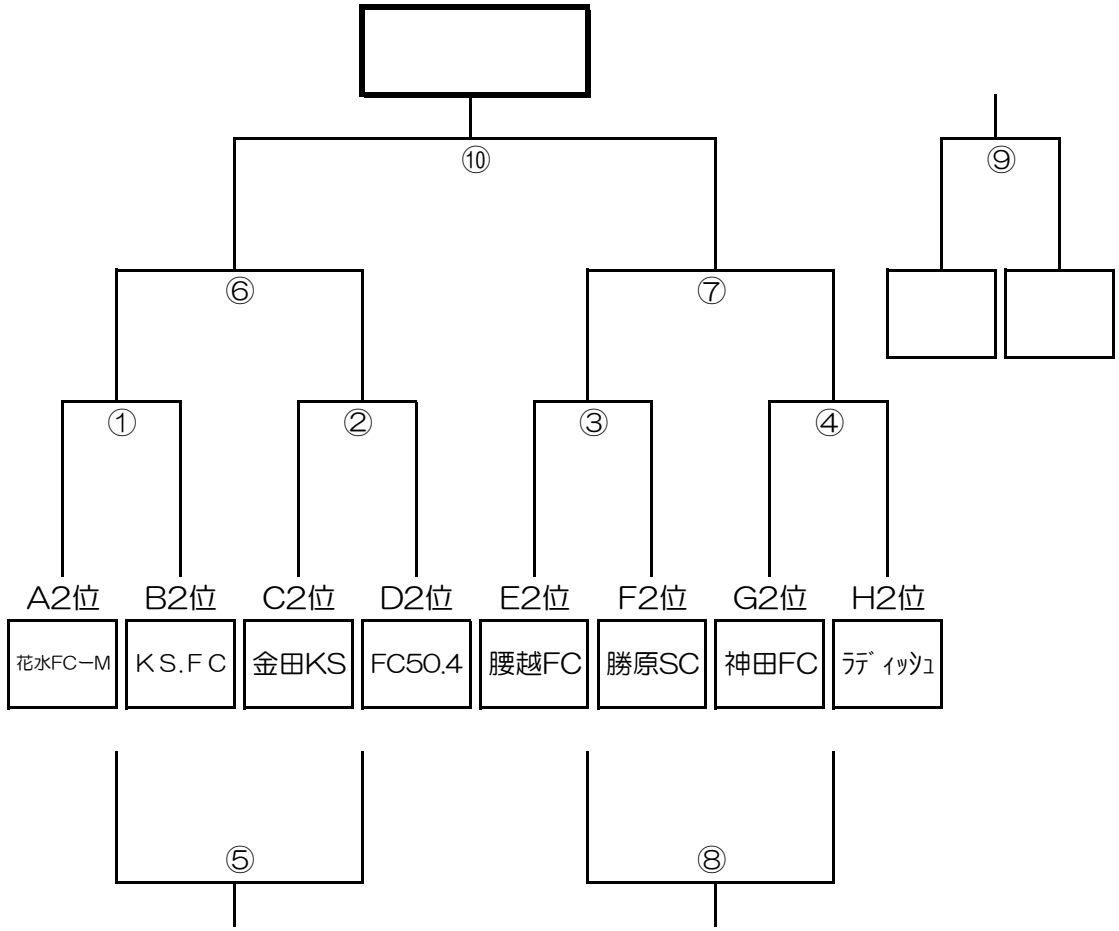

1月21日　順位別決勝トーナメント　***　3位グループ　***

◆スケジュール　試合時間；15-5-15

開始時間	対戦			主審	副審(２名)
① 08:30	A3位 横内・松が丘	ｖｓ	B3位 岡崎SC	C3位 松延SC	D3位 崇善FC
② 09:10	C3位 松延SC	ｖｓ	D3位 崇善FC	A3位 横内・松が丘	B3位 岡崎SC
③ 09:50	E3位 FC山下	ｖｓ	F3位 FCアルファ	G3位 開成SC	H3位 FC金目
④ 10:30	G3位 開成SC	ｖｓ	H3位 FC金目	E3位 FC山下	F3位 FCアルファ
⑤ 11:10	①負け	ｖｓ	②負け	①勝ち	②勝ち
⑥ 11:50	①勝ち	ｖｓ	②勝ち	①負け	②負け
⑦ 12:30	③勝ち	ｖｓ	④勝ち	③負け	④負け
⑧ 13:10	③負け	ｖｓ	④負け	③勝ち	④勝ち
⑨ 13:50	⑥負け	ｖｓ	⑦負け	⑥勝ち	⑦勝ち
⑩ 14:30	⑥勝ち	ｖｓ	⑦勝ち	本部	⑥負け/⑦負け

＊審判割当に従いご協力お願いします。
＊試合開始前に審判の打合せを実施願います。

◆組合せ

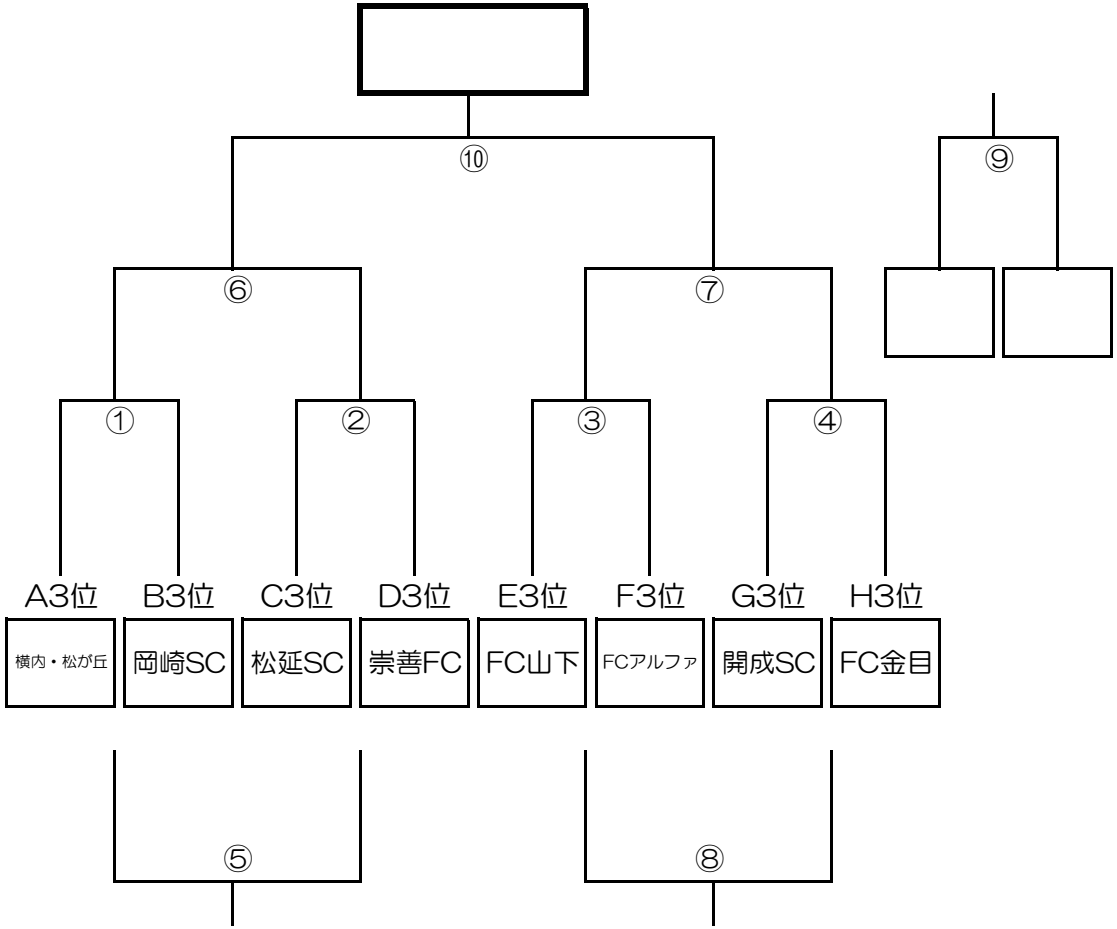

1月21日　順位別決勝トーナメント　***　4位グループ　***

◆スケジュール　試合時間；15-5-15

開始時間	対戦			主審	副審(2名)
① 08:30	A4位 平塚旭SC	vs	B4位 大野FC	C4位 八幡FC	D4位 真土
② 09:10	C4位 八幡FC	vs	D4位 真土	A4位 平塚旭SC	B4位 大野FC
③ 09:50	E4位 港 FC	vs	F4位 花水FC－H	G4位 FC富士見が丘	H4位 寒川旭SC
④ 10:30	G4位 FC富士見が丘	vs	H4位 寒川旭SC	E4位 港 FC	F4位 花水FC－H
⑤ 11:10	①負け	vs	②負け	①勝ち	②勝ち
⑥ 11:50	①勝ち	vs	②勝ち	①負け	②負け
⑦ 12:30	③勝ち	vs	④勝ち	③負け	④負け
⑧ 13:10	③負け	vs	④負け	③勝ち	④勝ち
⑨ 13:50	⑥負け	vs	⑦負け	⑥勝ち	⑦勝ち
⑩ 14:30	⑥勝ち	vs	⑦勝ち	本部	⑥負け/⑦負け

＊審判割当に従いご協力お願いします。
＊試合開始前に審判の打合せを実施願います。
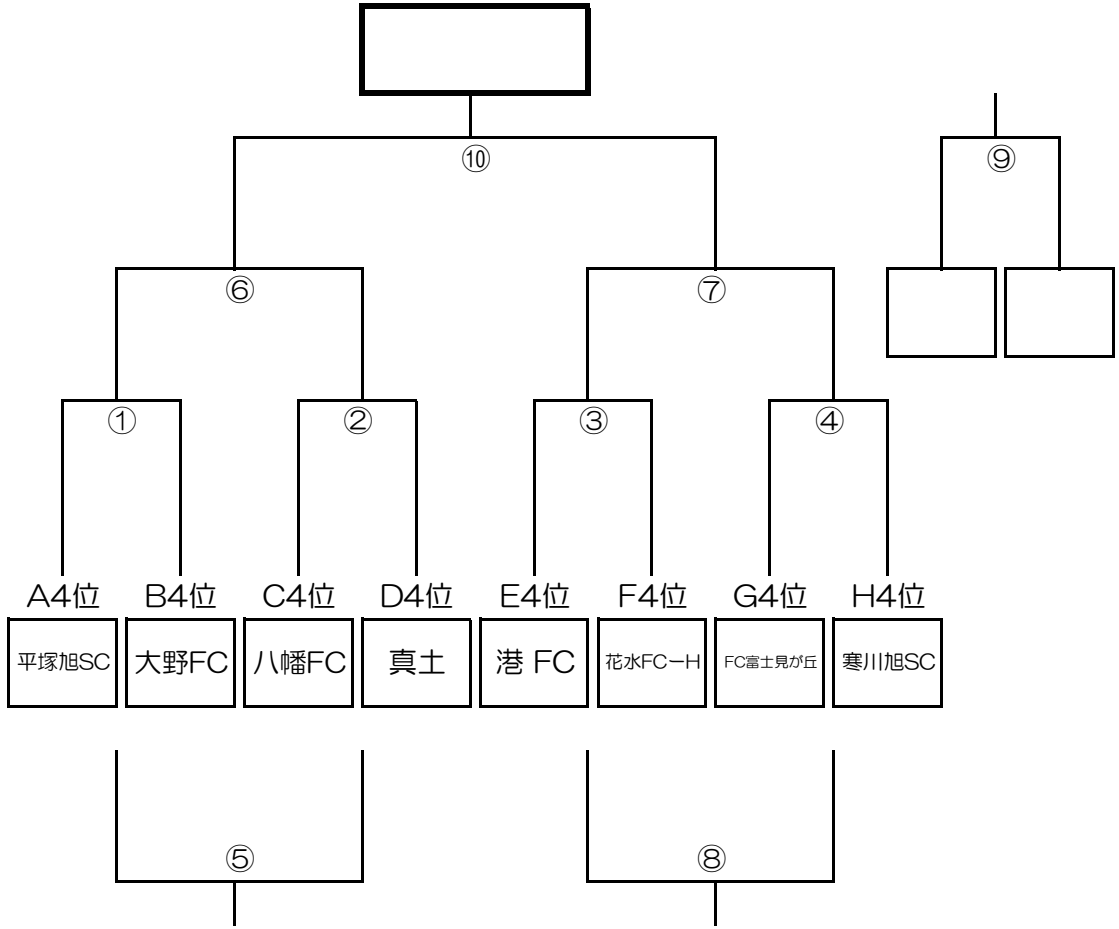
◆組合せ