第３５回明神カップ少年サッカー大会

主　旨：少年の健全育成と少年サッカーの発展と育成をめざし，サッカー技術の向上を図ると共に、各地域の交流を目的とする。

主　催：南足柄FC（南足柄市サッカー少年委員会）

後　援：南足柄市サッカー協会

協　賛：公益法人小田原青色申告会

期　日：令和４年８月６日（土）・８月７日（日）　　予備日　なし

クラス：Ｕ－１２(６年生)主体チーム

チーム数：３２チーム

参加費：１０，０００円

会　場：＊南足柄市体育センターグラン
　　会場責任者：菊　地
　　携帯電話

＊南足柄市営総合グランド　住
　　会場責任者：古怒田　和
　　携帯電話

表　彰：☆1位パート　トーナメント（場所：体育センターグランド　Ａコート）

優　勝　　表彰状、トロフィー、金メダル（最大１２名分）

準優勝　　表彰状、トロフィー、銀メダル（最大１２名分）

３　位　　表彰状、トロフィー、銅メダル（最大１２名分）

☆２位パート　トーナメント（場所：体育センターグランド　Ｂコート）

優　勝　　表彰状、トロフィー、

準優勝　　表彰状、トロフィー、

☆３位パート　トーナメント（場所：営総合グランド　Ａコート）

優　勝　　表彰状、トロフィー、

準優勝　　表彰状、トロフィー、

☆４位パート　トーナメント（場所：営総合グランド　Ｂコート）

優　勝　　表彰状、トロフィー、

準優勝　　表彰状、トロフィー、

☆個人表彰　　優秀選手賞（各チーム１名）　メダル　３２名分

＊試合終了後該当チームは必ず表彰式に出席のこと。
＊各チームに参加賞（記念品）を授与する。

＜予選リーグ組合せ表＞

（Ａブロック）　　会場：体育センターグランド　Ａコート

チーム名	ＦＣゼブラ	船越ＦＣ	相東ﾕﾅｲﾃｯﾄﾞ	Ｆ・ｼﾞｬｶﾞｰｽﾞ	勝 点	得失点差	総得点	順 位
ＦＣゼブラ								
船越ＦＣ								
相東ﾕﾅｲﾃｯﾄﾞ								
Ｆ・ｼﾞｬｶﾞｰｽﾞ								

（Ｂブロック）　　会場：体育センターグランド　Ａコート

チーム名	岸町ＳＳＳ	鴨居ＳＣ	山王JFC	松延SC	勝 点	得失点差	総得点	順 位
岸町ＳＳＳ								
鴨居ＳＣ								
山王JFC								
松延SC								

（Ｃブロック）　　会場：体育センターグランド　Ｂコート

チーム名	美晴ＳＣ	武山ｷｯｶｰｽﾞ	リベルボーラFC	山北SC	勝 点	得失点差	総得点	順 位
美晴ＳＣ								
武山ｷｯｶｰｽﾞ								
リベルボーラFC								
山北SC								

（Ｄブロック）　　会場：体育センターグランド　Ｂコート

チーム名	長田北SSS	小松原ＳＣ	南毛利ＦＣ	ＦＣ山下	勝 点	得失点差	総得点	順 位
長田北SSS								
小松原ＳＣ								
南毛利ＦＣ								
ＦＣ山下								

予選リーグ試合スケジュール

【８／６(土)】

＜Ａコート＞　　会場：体育センターグランド

試合	ﾌﾞﾛｯｸ	キックオフ	対戦カード			主審	副審	
1	A	８：３０～	船越ＦＣ	―	ＦＣゼブラ	Ｆ・ｼﾞｬｶﾞｰｽﾞ	Ｆ・ｼﾞｬｶﾞｰｽﾞ	相東ﾕﾅｲﾃｯﾄﾞ
2	A	９：１０～	Ｆ・ｼﾞｬｶﾞｰｽﾞ	―	相東ﾕﾅｲﾃｯﾄﾞ	①の勝	①の勝	①の負
3	B	９：５０～	松延SC	―	山王JFC	②の勝	②の勝	②の負
4	B	１０：３０～	鴨居ＳＣ	―	岸町ＳＳＳ	③の勝	③の勝	③の負
5	A	１１：１０～	船越ＦＣ	―	Ｆ・ｼﾞｬｶﾞｰｽﾞ	④の勝	④の勝	④の負
6	A	１１：５０～	ＦＣゼブラ	―	相東ﾕﾅｲﾃｯﾄﾞ	⑤の勝	⑤の勝	⑤の負
7	B	１２：３０～	松延SC	―	鴨居ＳＣ	⑥の勝	⑥の勝	⑥の負
8	B	１３：１０～	山王JFC	―	岸町ＳＳＳ	⑦の勝	⑦の勝	⑦の負
9	A	１３：５０～	船越ＦＣ	―	相東ﾕﾅｲﾃｯﾄﾞ	⑧の勝	⑧の勝	⑧の負
10	A	１４：３０～	Ｆ・ｼﾞｬｶﾞｰｽﾞ	―	ＦＣゼブラ	⑨の勝	⑨の勝	⑨の負
11	B	１５：１０～	松延SC	―	岸町ＳＳＳ	⑩の勝	⑩の勝	⑩の負
12	B	１５：５０～	鴨居ＳＣ	―	山王JFC	⑪の勝	⑪の勝	⑪の負

＜Ｂコート＞　　会場：体育センターグランド

試合	ﾌﾞﾛｯｸ	キックオフ	対戦カード			主審	副審	
1	C	８：３０～	山北SC	―	リベルボーラFC	武山ｷｯｶｰｽﾞ	武山ｷｯｶｰｽﾞ	美晴ＳＣ
2	C	９：１０～	武山ｷｯｶｰｽﾞ	―	美晴ＳＣ	①の勝	①の勝	①の負
3	D	９：５０～	ＦＣ山下	―	南毛利ＦＣ	②の勝	②の勝	②の負
4	D	１０：３０～	小松原ＳＣ	―	長田北SSS	③の勝	③の勝	③の負
5	C	１１：１０～	山北SC	―	武山ｷｯｶｰｽﾞ	④の勝	④の勝	④の負
6	C	１１：５０～	リベルボーラFC	―	美晴ＳＣ	⑤の勝	⑤の勝	⑤の負
7	D	１２：３０～	ＦＣ山下	―	小松原ＳＣ	⑥の勝	⑥の勝	⑥の負
8	D	１３：１０～	南毛利ＦＣ	―	長田北SSS	⑦の勝	⑦の勝	⑦の負
9	C	１３：５０～	山北SC	―	美晴ＳＣ	⑧の勝	⑧の勝	⑧の負
10	C	１４：３０～	武山ｷｯｶｰｽﾞ	―	リベルボーラFC	⑨の勝	⑨の勝	⑨の負
11	D	１５：１０～	ＦＣ山下	―	長田北SSS	⑩の勝	⑩の勝	⑩の負
12	D	１５：５０～	小松原ＳＣ	―	南毛利ＦＣ	⑪の勝	⑪の勝	⑪の負

【８／７(日)】

上位、体育センター・ 下位、市営総合G

場　所：体育センターグランドＡコート

優　勝　：

準優勝　：

三　位　：

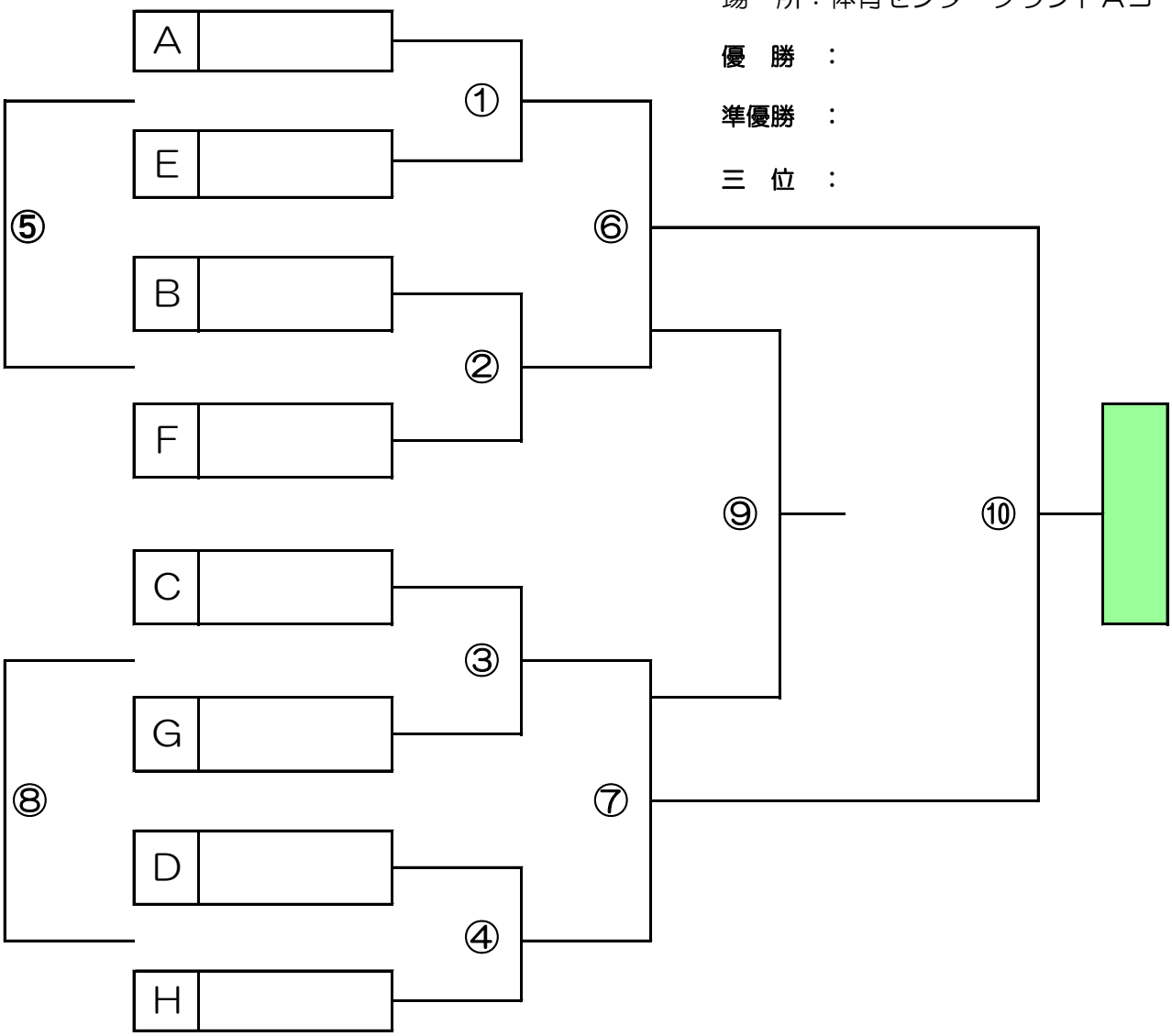

審判割り当て

試合	ブロック	キックオフ	対戦カード							主審	副審	副審
①	一回戦	９：２０～	A１位			VS			E１位	B１位	B１位	F１位
②	一回戦	１０：００～	B１位			VS			F１位	①の勝	①の勝	①の負
③	一回戦	１０：４０～	C１位			VS			G１位	②の勝	②の勝	②の負
④	一回戦	１１：２０～	D１位			VS			H１位	③の勝	③の勝	③の負
⑤	ﾌﾚﾝﾄﾞﾘｰ	１２：００～	①負			VS			②負	④の勝	④の勝	④の負
⑥	準決勝	１２：４０～	①勝			VS			②勝	⑤の勝	⑤の勝	⑤の負
⑦	準決勝	１３：２０～	③勝			VS			④勝	⑥の勝	⑥の勝	⑥の負
⑧	ﾌﾚﾝﾄﾞﾘｰ	１４：００～	③負			VS			④負	⑦の勝	⑦の勝	⑦の負
⑨	三位決定戦	１４：４０～	⑥負			VS			⑦負	⑧の勝	⑧の勝	⑧の負
⑩	決勝戦	１５：２０～	⑥勝			VS			⑦勝	⑨の勝	⑨の勝	⑨の負

※試合時間は、全て１５分－３分－１５分で行います。

なお、全ての試合で同点の場合はＰＫ合戦(３名)とする。

※三位決定戦で同点の場合は、ＰＫ合戦(３名)とする。

初日(8/6) 中止の場合、二日目(8/7)の試合方法

≪南足柄市体育センターＡブロック≫

場　所：体育センターＡコート

優　勝　：

準優勝　：

三　位　：

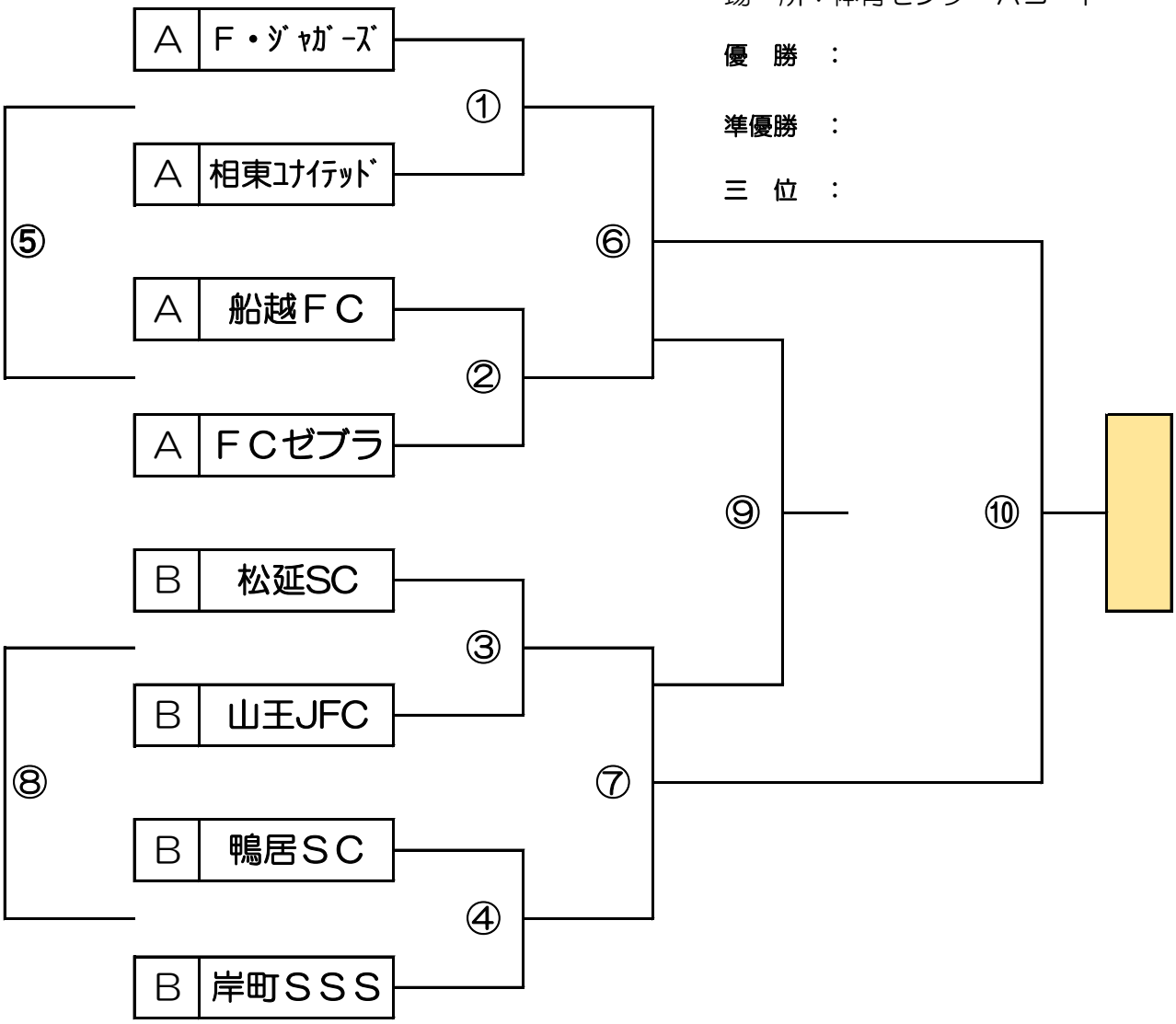

審判割り当て

試合	ブロック	キックオフ	対戦カード							主審	副審	
①	一回戦	９：２０～	A	F・ｼﾞｬｶﾞｰｽﾞ		VS		相東ﾕﾅｲﾃｯﾄﾞ	A	船越ＦＣ	船越ＦＣ	ＦＣゼブラ
②	一回戦	１０：００～	A	船越ＦＣ		VS		ＦＣゼブラ	A	①の勝	①の勝	①の負
③	一回戦	１０：４０～	B	松延SC		VS		山王JFC	B	②の勝	②の勝	②の負
④	一回戦	１１：２０～	B	鴨居ＳＣ		VS		岸町ＳＳＳ	B	③の勝	③の勝	③の負
⑤	ﾌﾚﾝﾄﾞﾘｰ	１２：００～	①負			VS			②負	④の勝	④の勝	④の負
⑥	準決勝	１２：４０～	①勝			VS			②勝	⑤の勝	⑤の勝	⑤の負
⑦	準決勝	１３：２０～	③勝			VS			④勝	⑥の勝	⑥の勝	⑥の負
⑧	ﾌﾚﾝﾄﾞﾘｰ	１４：００～	③負			VS			④負	⑦の勝	⑦の勝	⑦の負
⑨	三位決定戦	１４：４０～	⑥負			VS			⑦負	⑧の勝	⑧の勝	⑧の負
⑩	決勝戦	１５：２０～	⑥勝			VS			⑦勝	⑨の勝	⑨の勝	⑨の負

※試合時間は、全て１５分－３分－１５分で行います。

※同点の場合は全てＰＫ戦(３名)とする。

※三位決定戦で同点の場合は、延長またはＰＫ合戦は行わない。